WWW.FTM-MAROC.COM

CATALOGUE

Assainissement | Eau potable | Robinetterie | Branchement | Mobilier urbain | Chaudronnerie | Tuyauterie

Siège social :
Bureau 15, Imm. B, 3ème Etage,
Avenue Aboubaker El Kadiri,
Sidi Maarouf - Casablanca - MAROC

Fixe : +212 (0)522 32 12 33 -
Mob.: +212(0)6 64 17 68 98 -
+212(0)6 61 56 37 86
Email :ftm@ftm-maroc.com
Web : www.ftm-maroc.com

WWW.FTM-MAROC.COM

FOURNITURE TOUS METAUX
Siège social : Bureau 15, Imm· B, 3ème Etage, Avenue Aboubaker El Kadiri,
Sidi Maarouf - Casablanca - MAROC
Fixe : +212 (0)522 32 12 33 - Mob·: +212(0)6 64 17 68 98 - +212(0)6 61 56 37 86
Email :ftm@ftm-maroc·com
RC : 409077 - IF : 14375070 - Patente : 36105579 - CNSS: 9218167 - ICE: 001532778000044

FOURNITURE TOUS METAUX (FTM) est une entreprise spécialisée en particulier dans les dispositifs de couronnement et de fermeture destinés à la voirie et les pièces destinées aux réseaux d'eau potable. La firme répond aux besoins des opérateurs d'eau et d'assainissement et propose des solutions de qualité pour sa clientèle en respectant les normes en vigueur sur le marché.

FOURNITURE TOUS METAUX (FTM) s'attache à apporter en permanence de nouvelles solutions techniques répondant aux exigences de ses clients en pratiquant une politique de recherche et développement constante.

FOURNITURE TOUS METAUX (FTM) développe, commercialise et distribue des dispositifs en fonte à graphite sphéroïdal (fonte GS) ainsi que les raccords et robinetterie destinés à l'adduction en eau potable. Les produits de FTM sont fabriqués dans des fonderies européennes et asiatiques.

FOURNITURE TOUS METAUX (FTM) est à l'écoute de ses clients pour l'étude de tous projets d'eau potable et d'assainissement.

WWW.FTM-MAROC.COM

FOURNITURE TOUS METAUX
Siège social : Bureau 15, Imm· B, 3ème Etage, Avenue Aboubaker El Kadiri,
Sidi Maarouf - Casablanca - MAROC
Fixe : +212 (0)522 32 12 33 - Mob·: +212(0)6 64 17 68 98 - +212(0)6 61 56 37 86
Email :ftm@ftm-maroc·com
RC : 409077 - IF : 14375070 - Patente : 36105579 - CNSS: 9218167 - ICE: 001532778000044

NORME MAROCAINE NM 10·9·001 / EN124

Toute la gamme de produits concernant les regards, les grilles en fonte destinés à la voirie sont conformes à la norme NM 10.9.001

La norme NF EN 124 introduit la notion de groupes et de classes minimales à utiliser en fonction des lieux d'installation des dispositifs.
La gestion efficace des réseaux impose des inspections et des visites fréquentes. Il est recommandé de prendre également en compte les opérations d'ouverture et de fermeture.
Trois paramètres : assistance à l'ouverture, sécurité de l'utilisateur, ergonomie de l'ouverture.

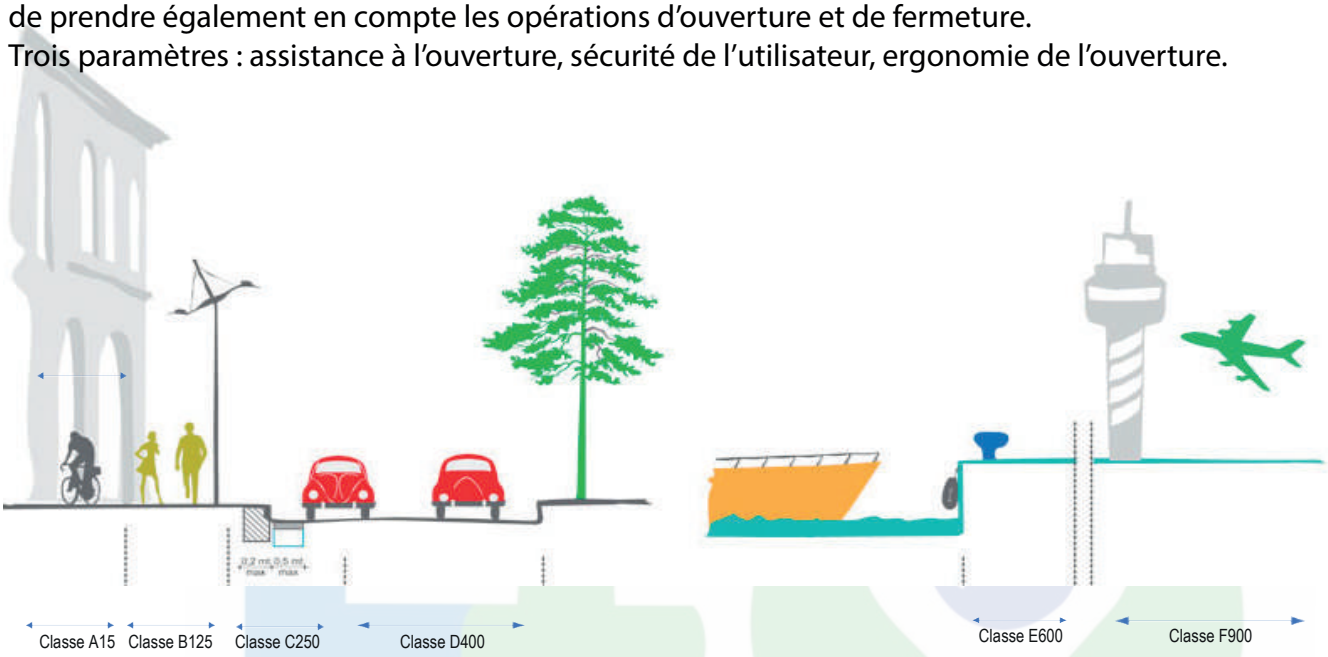

Classe A15	15 kN charge de contrôle zones susceptibles d'être utilisées exclusivement par des piétons et des cyclistes.
Classe B125	125 kN charge de contrôle zones piétonnes et zones comparables, aires de stationnement et parkings à étages pour voitures.
Classe C250	250 kN charge de contrôle pour les dispositifs de couronnement installés dans la zone des caniveaux au bordures longeant les voies de circulation et les trottoirs (Figure 5) qui, mesurée à partir de la bordure, s'étend au maximum a 0,5 m côte voie de circulation, et au maximum à 0,2 m côte zone piétonne.
Classe D400	400 kN charge de contrôle voies de circulation des routes (y compris les rues piétonnes), accotements stabilises (Figure 6) et aires de stationnement pour tous types de véhicules routiers.
Classe E600	600 kN charge de contrôle zones imposant des charges à l'essieu élevées, par exemple docks, chaussées pour avions.
Classe F900	900 kN charge de contrôle zones imposant des charges a l'essieu particulièrement élevées, par exemple chaussées pour avions.

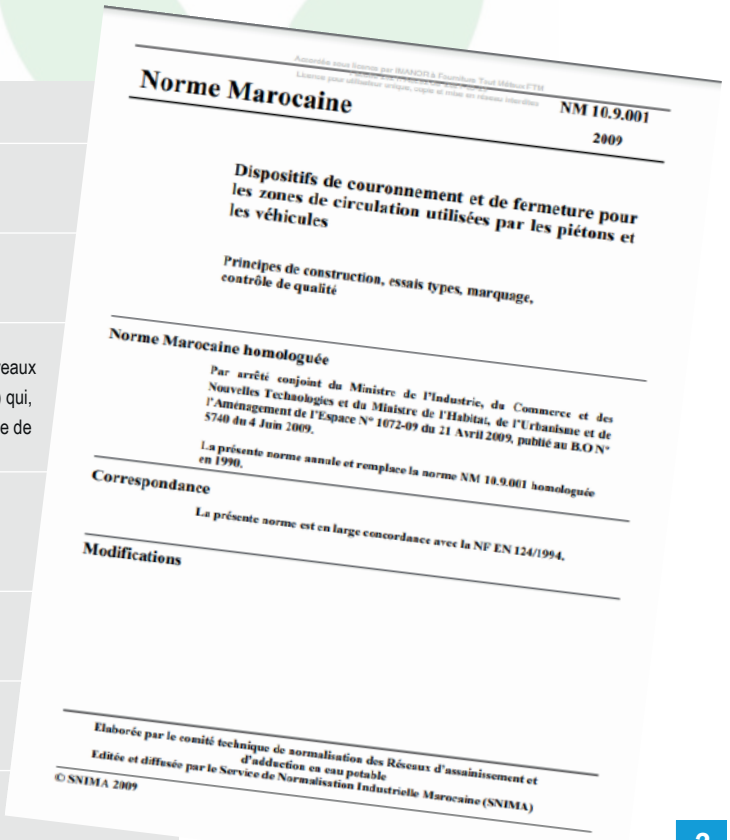

Norme Marocaine — NM 10.9.001 — 2009

Dispositifs de couronnement et de fermeture pour les zones de circulation utilisées par les piétons et les véhicules

Principes de construction, essais types, marquage, contrôle de qualité

Norme Marocaine homologuée

Par arrêté conjoint du Ministre de l'Industrie, du Commerce et des Nouvelles Technologies et du Ministre de l'Habitat, de l'Urbanisme et de l'Aménagement de l'Espace N° 1072-09 du 21 Avril 2009, publié au B.O N° 5740 du 4 Juin 2009.

La présente norme annule et remplace la norme NM 10.9.001 homologuée en 1990.

Correspondance

La présente norme est en large concordance avec la NF EN 124/1994.

Modifications

Elaborée par le comité technique de normalisation des Réseaux d'assainissement et d'adduction en eau potable

Editée et diffusée par le Service de Normalisation Industrielle Marocaine (SNIMA)

© SNIMA 2009

WWW.FTM-MAROC.COM

FOURNITURE TOUS METAUX
Siège social : Bureau 15, Imm· B, 3ème Etage, Avenue Aboubaker El Kadiri,
Sidi Maarouf - Casablanca - MAROC
Fixe : +212 (0)522 32 12 33 - Mob·: +212(0)6 64 17 68 98 - +212(0)6 61 56 37 86
Email :ftm@ftm-maroc·com

RC : 409077 - IF : 14375070 - Patente : 36105579 - CNSS: 9218167 - ICE: 001532778000044

REGARD DE CHAUSSEE EN FONTE DUCTILE - TRAFIC DENSE | D 400

Marque INJEQ®

cadre carré | articulation | Verrouillage

NORME
NM 10·9·001
EN 124

DESCRIPTION

Dispositif de fermeture avec tampon à double articulation indétachable et système de verrouillage·
Joint en polyéthylène amortisseur, protège de l'usure et de bruit et réduit les vibrations·
Verrouillage par barreaux élastiques et serrure·

LIEU D'INSTALLATION

Groupe 4, Classe D400

Voies de circulation, les rues/routes (y compris pietonnes), accotements stabilisés et aires de stationnement pour tous véhicules routiers·

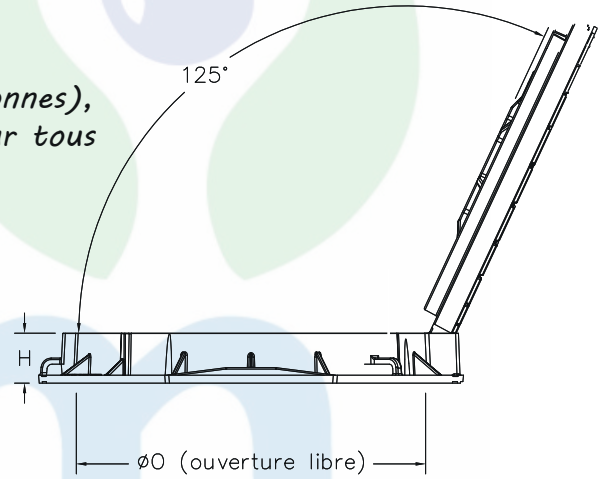

REVETEMENT

Surface avec motif antidérapant·
Revêtement par peinture noire bitumineuse·

MATIERE

Fonte ductile (FGS 500-7) suivant la norme ISO 1083

OPTION

Verrouillage optionnel pour sécuriser le tampon par ajout d'un verrou à clé spéciale·
Marquage personnalisé à la demande·

DIMENSIONS

Référence	Forme du cadre	dimension hors cadre	ouverture libre	hauteur du cadre
		(mm)		
FTM-D400-1	carré	850x850	600	100

Normes, Poids et mesures, croquis indicatifs
Dimensions en mm

FTM se réserve la possibilité de modifier sans préavis les caractéristiques des produits figurant sur le présent document·

WWW.FTM-MAROC.COM

FOURNITURE TOUS METAUX
Siège social : Bureau 15, Imm. B, 3ème Etage, Avenue Aboubaker El Kadiri,
Sidi Maarouf - Casablanca - MAROC
Fixe : +212 (0)522 32 12 33 - Mob.: +212(0)6 64 17 68 98 - +212(0)6 61 56 37 86
Email :ftm@ftm-maroc.com

RC : 409077 - IF : 14375070 - Patente : 36105579 - CNSS: 9218167 - ICE: 001532778000044

REGARD DE CHAUSSEE EN FONTE DUCTILE - TRAFIC DENSE | D 400

Marque INJEQ®

cadre rond | articulation | Verrouillage

NORME
NM 10.9.001
EN 124

DESCRIPTION

Dispositif de fermeture avec tampon à double articulation indétachable et système de verrouillage.
Joint en polyéthylène amortisseur, protège de l'usure et de bruit et réduit les vibrations.
Verrouillage par barreaux élastiques et serrure.

LIEU D'INSTALLATION

Groupe 4, Classe D400

Voies de circulation, les rues/routes (y compris pietonnes), accotements stabilisés et aires de stationnement pour tous véhicules routiers.

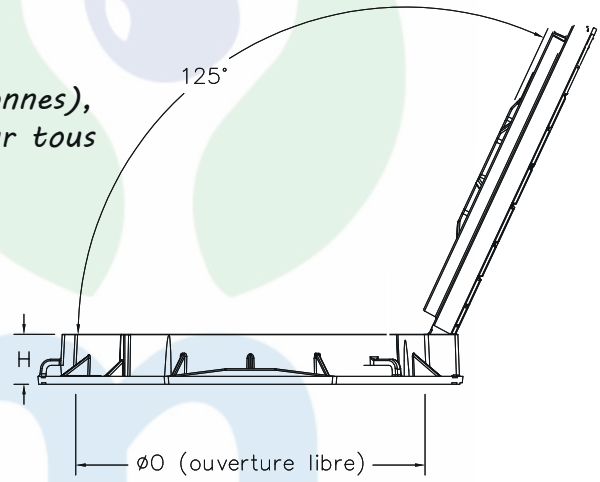

REVETEMENT

Surface avec motif antidérapant.
Revêtement par peinture noire bitumineuse.

MATIERE

Fonte ductile (FGS 500-7) suivant la norme ISO 1083

OPTION

Verrouillage optionnel pour sécuriser le tampon par ajout d'un verrou à clé spéciale.
Marquage personnalisé à la demande.

DIMENSIONS

Référence	Forme du cadre	dimension hors cadre	ouverture libre	hauteur du cadre
		(mm)		
FTM-D400-2	ronde	850	600	100

Normes, Poids et mesures, croquis indicatifs
Dimensions en mm

FTM se réserve la possibilité de modifier sans préavis les caractéristiques des produits figurant sur le présent document.

WWW.FTM-MAROC.COM

FOURNITURE TOUS METAUX
Siège social : Bureau 15, Imm. B, 3ème Etage, Avenue Aboubaker El Kadiri,
Sidi Maarouf - Casablanca - MAROC
Fixe : +212 (0)522 32 12 33 - Mob.: +212(0)6 64 17 68 98 - +212(0)6 61 56 37 86
Email :ftm@ftm-maroc.com

RC : 409077 - IF : 14375070 - Patente : 36105579 - CNSS: 9218167 - ICE: 001532778000044

REGARD DE CHAUSSEE EN FONTE DUCTILE - TRAFIC DENSE | D 400

Marque INJEQ®

cadre carré | articulation | Verrouillage

NORME
NM 10.9.001
EN 124

DESCRIPTION

Dispositif de fermeture avec tampon à simple articulation indétachable et système de verrouillage.
Joint en polyéthylène amortisseur, protège de l'usure et de bruit et réduit les vibrations.
Verrouillage par barreaux élastiques.

LIEU D'INSTALLATION

Groupe 4, Classe D400

Voies de circulation, les rues/routes (y compris pietonnes), accotements stabilisés et aires de stationnement pour tous véhicules routiers.

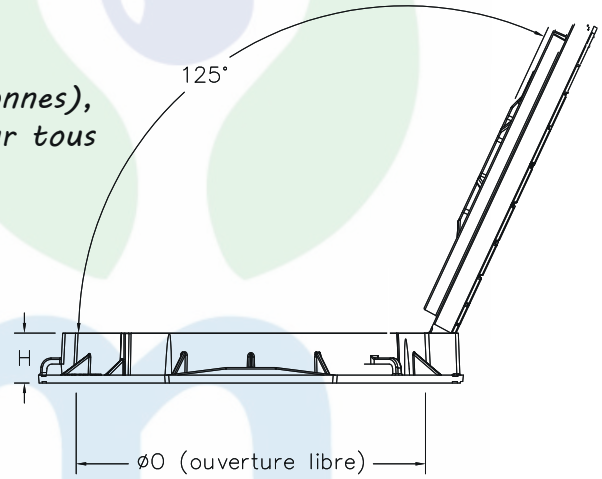

REVETEMENT

Surface avec motif antidérapant.
Revêtement par peinture noire bitumineuse.

MATIERE

Fonte ductile (FGS 500-7) suivant la norme ISO 1083

OPTION

Verrouillage optionnel pour sécuriser le tampon par ajout d'un verrou à clé spéciale.
Marquage personnalisé à la demande.

DIMENSIONS

Référence	Forme du cadre	dimension hors cadre	ouverture libre	hauteur du cadre
		(mm)		
FTM-D400-4	carré	850x850	600	100

Normes, Poids et mesures, croquis indicatifs
Dimensions en mm

FTM se réserve la possibilité de modifier sans préavis les caractéristiques des produits figurant sur le présent document.

WWW.FTM-MAROC.COM

FOURNITURE TOUS METAUX
Siège social : Bureau 15, Imm. B, 3ème Etage, Avenue Aboubaker El Kadiri,
Sidi Maarouf - Casablanca - MAROC
Fixe : +212 (0)522 32 12 33 - Mob.: +212(0)6 64 17 68 98 - +212(0)6 61 56 37 86
Email :ftm@ftm-maroc.com

RC : 409077 - IF : 14375070 - Patente : 36105579 - CNSS: 9218167 - ICE: 001532778000044

REGARD DE CHAUSSEE EN FONTE DUCTILE - TRAFIC MOYEN | D 400

Marque INJEQ®

cadre carré | articulation | Verrouillage

NORME
NM 10.9.001
EN 124

DESCRIPTION

Dispositif de fermeture avec tampon à simple articulation et système de verrouillage.
Joint en polyéthylène amortisseur, protège de l'usure et de bruit et réduit les vibrations.
Verrouillage par serrure.

LIEU D'INSTALLATION

Groupe 4, Classe D400

Voies de circulation, les rues/routes (y compris pietonnes), accotements stabilisés et aires de stationnement pour tous véhicules routiers.

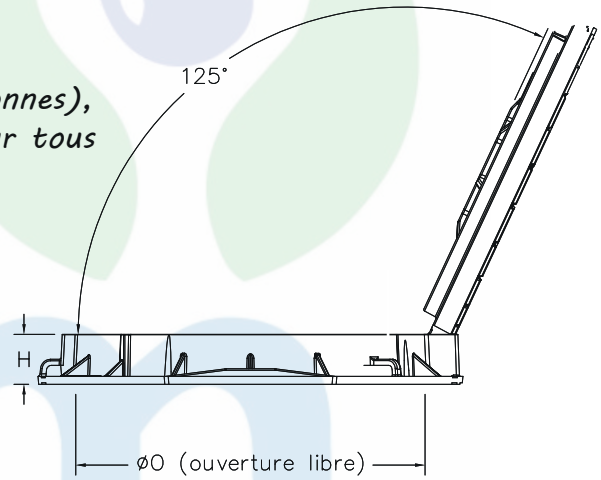

REVETEMENT

Surface avec motif antidérapant.
Revêtement par peinture noire bitumineuse.

MATIERE

Fonte ductile (FGS 500-7) suivant la norme ISO 1083

OPTION

Verrouillage optionnel pour sécuriser le tampon par ajout d'un verrou à clé spéciale.
Marquage personnalisé à la demande.

DIMENSIONS

Référence	Forme du cadre	dimension hors cadre	ouverture libre	hauteur du cadre
		(mm)		
FTM-D400-3	carré	850x850	600	750

Normes, Poids et mesures, croquis indicatifs
Dimensions en mm

FTM se réserve la possibilité de modifier sans préavis les caractéristiques des produits figurant sur le présent document.

WWW.FTM-MAROC.COM

FOURNITURE TOUS METAUX
Siège social : Bureau 15, Imm· B, 3ème Etage, Avenue Aboubaker El Kadiri,
Sidi Maarouf - Casablanca - MAROC
Fixe : +212 (0)522 32 12 33 - Mob·: +212(0)6 64 17 68 98 - +212(0)6 61 56 37 86
Email :ftm@ftm-maroc·com

RC : 409077 - IF : 14375070 - Patente : 36105579 - CNSS: 9218167 - ICE: 001532778000044

REGARD DE CHAUSSEE EN FONTE DUCTILE - TRAFIC DENSE | D 400
GRANDE COTE DE PASSAGE - Marque INJEQ®

cadre carré | articulation | Verrouillage

NORME
NM 10·9·001
EN 124

DESCRIPTION

Dispositif de fermeture avec tampon à double articulation indétachable et système de verrouillage·
Joint en polyéthylène amortisseur, protège de l'usure et de bruit et réduit les vibrations·
Verrouillage par barreaux élastiques et serrure·

LIEU D'INSTALLATION

Groupe 4, Classe D400

Voies de circulation, les rues/routes (y compris pietonnes), accotements stabilisés et aires de stationnement pour tous véhicules routiers·

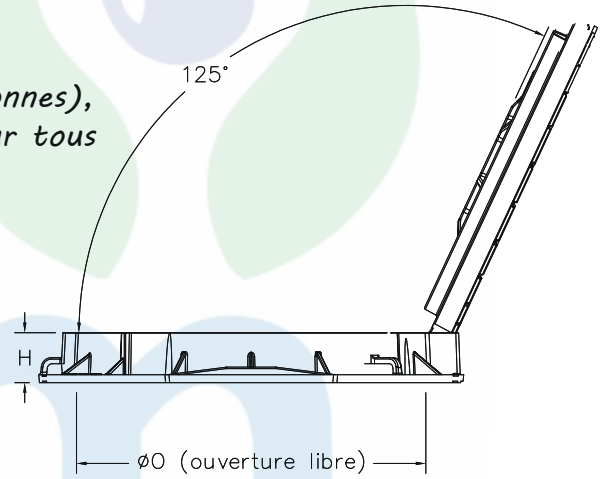

REVETEMENT

Surface avec motif antidérapant·
Revêtement par peinture noire bitumineuse·

MATIERE

Fonte ductile (FGS 500-7) suivant la norme ISO 1083

OPTION

Verrouillage optionnel pour sécuriser le tampon par ajout d'un verrou à clé spéciale·
Marquage personnalisé à la demande·

DIMENSIONS

Référence	Forme du cadre	dimension hors cadre	ouverture libre	hauteur du cadre
		(mm)		
FTM-D400-13	carré	1000x1000	800	100

Normes, Poids et mesures, croquis indicatifs
Dimensions en mm

FTM se réserve la possibilité de modifier sans préavis les caractéristiques des produits figurant sur le présent document·

WWW.FTM-MAROC.COM

FOURNITURE TOUS METAUX
Siège social : Bureau 15, Imm· B, 3ème Etage, Avenue Aboubaker El Kadiri,
Sidi Maarouf - Casablanca - MAROC
Fixe : +212 (0)522 32 12 33 - Mob·: +212(0)6 64 17 68 98 - +212(0)6 61 56 37 86
Email :ftm@ftm-maroc·com

RC : 409077 - IF : 14375070 - Patente : 36105579 - CNSS: 9218167 - ICE: 001532778000044

CADRE ET GRILLE CARREE CONCAVE/PLATE - TRAFIC INTENSE | D 400

Marque INJEQ®

cadre carré | articulation | Verrouillage

NORME
NM 10·9·001
EN 124

DESCRIPTION

Dispositif de couronnement composé de cadre et grille concave ou plate
Grille à double articulation indétachable et système de verrouillage par barreaux élastiques et serrure·
Joint en polyéthylène amortisseur aux 4 coins, protège du bruit et réduit les vibrations·
Cadre carré muni, pour l'ancrage, de pattes de scellement

LIEU D'INSTALLATION

Groupe 4, Classe D400

Voies de circulation, les rues/routes (y compris pietonnes), accotements stabilisés et aires de stationnement pour tous véhicules routiers·

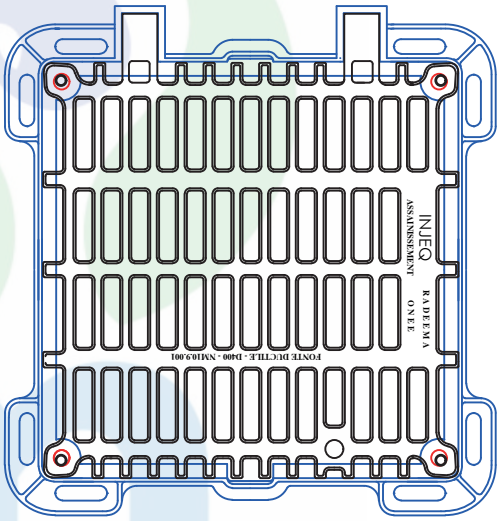

REVETEMENT

Surface avec motif antidérapant·
Revêtement par peinture noire bitumineuse·

MATIERE

Fonte ductile (FGS 500-7) suivant la norme ISO 1083

OPTION

Verrouillage optionnel pour sécuriser la grille par ajout d'un verrou à clé spéciale·
Marquage personnalisé à la demande·

DIMENSIONS

Référence	Forme de la grille	dimension hors cadre	Dimension de la grille	hauteur du cadre
		(mm)		
FTM-D400-5	plate/concave	930x930	800x800	100
FTM-D400-6	plate/concave	830x830	700x700	100
FTM-D400-7	plate/concave	730x730	600x600	100

Normes, Poids et mesures, croquis indicatifs
Dimensions en mm

FTM se réserve la possibilité de modifier sans préavis les caractéristiques des produits figurant sur le présent document·

WWW.FTM-MAROC.COM

FOURNITURE TOUS METAUX
Siège social : Bureau 15, Imm· B, 3ème Etage, Avenue Aboubaker El Kadiri,
Sidi Maarouf - Casablanca - MAROC
Fixe : +212 (0)522 32 12 33 - Mob·: +212(0)6 64 17 68 98 - +212(0)6 61 56 37 86
Email :ftm@ftm-maroc·com
RC : 409077 - IF : 14375070 - Patente : 36105579 - CNSS: 9218167 - ICE: 001532778000044

GRILLE PLATE DE CANIVEAUX 750x400 AVEC LONGERONS

Marque INJEQ®

D 400

cadre cornière

NORME
NM 10·9·001
EN 124

DESCRIPTION

Grille de caniveaux plate de forme réctangulaire
Grille avec longerons interchangeables et système de verrouillage·
Longerons à sceller sur caniveau préfabriqué·

LIEU D'INSTALLATION

Groupe 4, Classe D400

Voies de circulation, les rues/routes (y compris pietonnes), accotements stabilisés et aires de stationnement pour tous véhicules routiers·

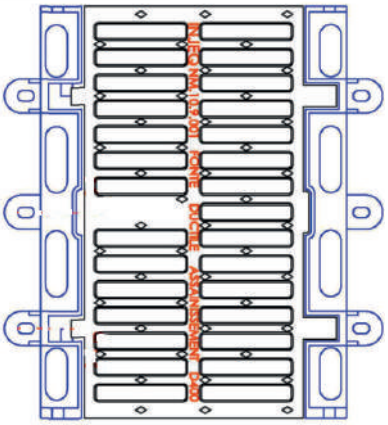

REVETEMENT

Surface avec motif antidérapant·
Revêtement par peinture noire bitumineuse·

MATIERE

Fonte ductile (FGS 500-7) suivant la norme ISO 1083

OPTION

Marquage personnalisé à la demande·

DIMENSIONS

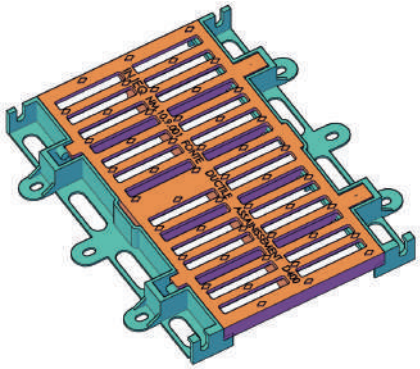

Référence	Forme de la grille	dimension hors cadre	Dimension de la grille	hauteur du cadre
		(mm)		
FTM-D400-8	rectangulaire	750x540	750x400	100

Normes, Poids et mesures, croquis indicatifs
Dimensions en mm

FTM se réserve la possibilité de modifier sans préavis les caractéristiques des produits figurant sur le présent document·

WWW.FTM-MAROC.COM

FOURNITURE TOUS METAUX
Siège social : Bureau 15, Imm. B, 3ème Etage, Avenue Aboubaker El Kadiri,
Sidi Maarouf - Casablanca - MAROC
Fixe : +212 (0)522 32 12 33 - Mob.: +212(0)6 64 17 68 98 - +212(0)6 61 56 37 86
Email :ftm@ftm-maroc.com

RC : 409077 - IF : 14375070 - Patente : 36105579 - CNSS: 9218167 - ICE: 001532778000044

GRILLE PLATE DE CANIVEAUX A CADRE EN CORNIERE
Marque INJEQ®

D 400

cadre cornière

NORME
NM 10.9.001
EN 124

DESCRIPTION

Grille de caniveaux plate de forme réctangulaire
Grille à placer sur cornière 30 mm menue de pattes de scellement.

LIEU D'INSTALLATION

Groupe 4, Classe D400

Voies de circulation, les rues/routes (y compris pietonnes), accotements stabilisés et aires de stationnement pour tous véhicules routiers.

REVETEMENT

Surface avec motif antidérapant.
Revêtement par peinture noire bitumineuse.

MATIERE

Fonte ductile (FGS 500-7) suivant la norme ISO 1083

OPTION

Marquage personnalisé à la demande.

DIMENSIONS

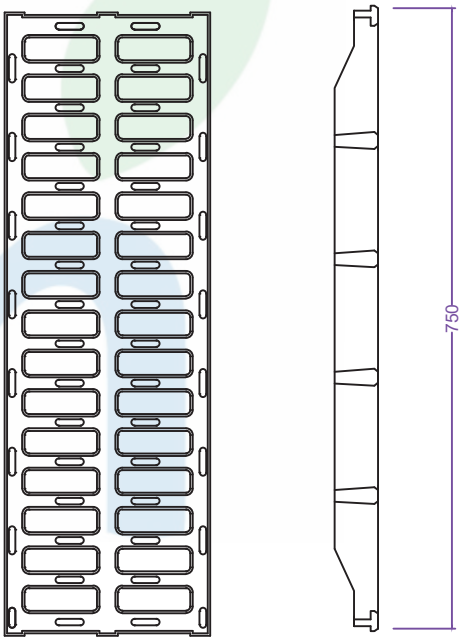

Référence	Forme de la grille	Dimension de la grille	Epaisseur des bords
		(mm)	
FTM-D400-9	plate	750x400	27
FTM-D400-10	plate	750x300	27
FTM-D400-11	plate	750x250	27
FTM-D400-12	plate	750x200	27

Normes, Poids et mesures, croquis indicatifs
Dimensions en mm

FTM se réserve la possibilité de modifier sans préavis les caractéristiques des produits figurant sur le présent document.

WWW.FTM-MAROC.COM

FOURNITURE TOUS METAUX
Siège social : Bureau 15, Imm· B, 3ème Etage, Avenue Aboubaker El Kadiri,
Sidi Maarouf - Casablanca - MAROC
Fixe : +212 (0)522 32 12 33 - Mob·: +212(0)6 64 17 68 98 - +212(0)6 61 56 37 86
Email :ftm@ftm-maroc·com
RC : 409077 - IF : 14375070 - Patente : 36105579 - CNSS: 9218167 - ICE: 001532778000044

REGARD DE TROTTOIR EN FONTE DUCTILE
Marque INJEQ®

C 250

cadre carré | articulation | Verrouillage

NORME
NM 10·9·001
EN 124

DESCRIPTION

Dispositif de fermeture avec tampon à double articulation indétachable et système de verrouillage·
Joint en polyéthylène amortisseur, protège de l'usure et de bruit et réduit les vibrations·
Verrouillage par barreaux élastiques et serrure·

LIEU D'INSTALLATION

Groupe 3, Classe C250
La zone des caniveau de rues au long des trottoirs jusqu'à un maximum de 50 cm sur la voie et 20 cm sur le trottoir·

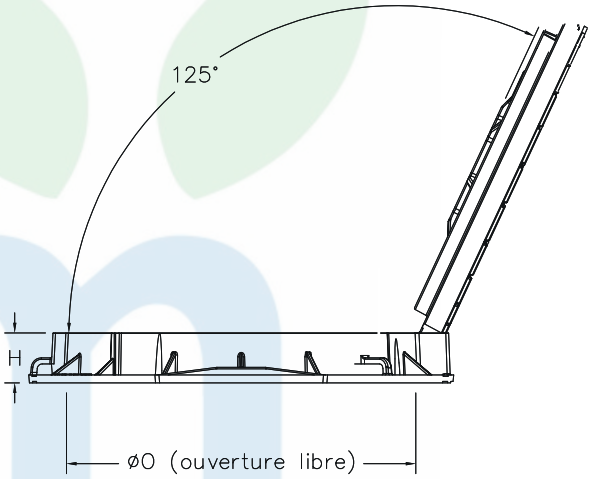

REVETEMENT

Surface avec motif antidérapant·
Revêtement par peinture noire bitumineuse·

MATIERE

Fonte ductile (FGS 500-7) suivant la norme ISO 1083

OPTION

Verrouillage optionnel pour sécuriser le tampon par ajout d'un verrou à clé spéciale·
Marquage personnalisé à la demande·

DIMENSIONS

Référence	Forme du cadre	dimension hors cadre	ouverture libre	hauteur du cadre
		(mm)		
FTM-C250-1	carré	850x850	600	75

Normes, Poids et mesures, croquis indicatifs
Dimensions en mm

FTM se réserve la possibilité de modifier sans préavis les caractéristiques des produits figurant sur le présent document·

WWW.FTM-MAROC.COM

FOURNITURE TOUS METAUX
Siège social : Bureau 15, Imm· B, 3ème Etage, Avenue Aboubaker El Kadiri,
Sidi Maarouf - Casablanca - MAROC
Fixe : +212 (0)522 32 12 33 - Mob·: +212(0)6 64 17 68 98 - +212(0)6 61 56 37 86
Email :ftm@ftm-maroc·com
RC : 409077 - IF : 14375070 - Patente : 36105579 - CNSS: 9218167 - ICE: 001532778000044

REGARD DE TROTTOIR EN FONTE DUCTILE
Marque INJEQ®

C 250

cadre carré | articulation | Verrouillage

NORME
NM 10·9·001
EN 124

DESCRIPTION

Dispositif de fermeture avec tampon à simple articulation indétachable et système de verrouillage·
Joint en polyéthylène amortisseur, protège de l'usure et de bruit et réduit les vibrations·
Verrouillage par barreaux élastiques et serrure·

LIEU D'INSTALLATION

Groupe 3, Classe C250
La zone des caniveau de rues au long des trottoirs jusqu'à un maximum de 50 cm sur la voie et 20 cm sur le trottoir·

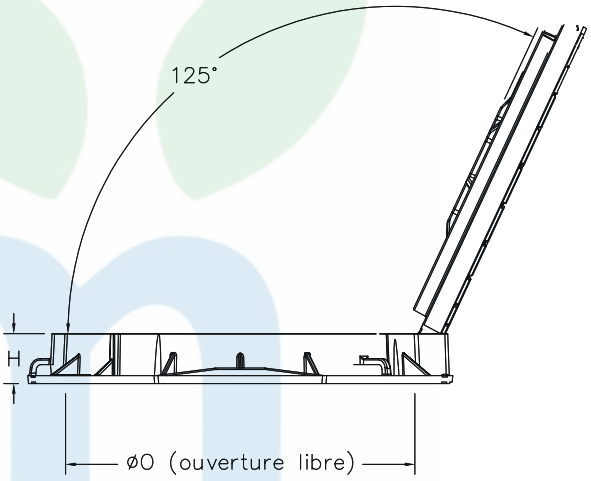

REVETEMENT

Surface avec motif antidérapant·
Revêtement par peinture noire bitumineuse·

MATIERE

Fonte ductile (FGS 500-7) suivant la norme ISO 1083

OPTION

Verrouillage optionnel pour sécuriser le tampon par ajout d'un verrou à clé spéciale·
Marquage personnalisé à la demande·

DIMENSIONS

Référence	Forme du cadre	dimension hors cadre	ouverture libre	hauteur du cadre
		(mm)		
FTM-C250-2	carré	850x850	600	75

Normes, Poids et mesures, croquis indicatifs
Dimensions en mm

FTM se réserve la possibilité de modifier sans préavis les caractéristiques des produits figurant sur le présent document·

WWW.FTM-MAROC.COM

FOURNITURE TOUS METAUX
Siège social : Bureau 15, Imm. B, 3ème Etage, Avenue Aboubaker El Kadiri,
Sidi Maarouf - Casablanca - MAROC
Fixe : +212 (0)522 32 12 33 - Mob.: +212(0)6 64 17 68 98 - +212(0)6 61 56 37 86
Email :ftm@ftm-maroc.com

RC : 409077 - IF : 14375070 - Patente : 36105579 - CNSS: 9218167 - ICE: 001532778000044

REGARD DE TROTTOIR - CADRE ET TAMPON AVALOIR EN FONTE DUCTILE AVEC BOUCHE RAPPORTEE - Marque INJEQ®

C 250

cadre carré | articulation | Verrouillage

NORME
NM 10.9.001
EN 124

DESCRIPTION

Dispositif de fermeture avec tampon à double articulation indétachable et système de verrouillage.
Tampon avec cavité pour l'extraction.
Verrouillage par barreaux élastiques et serrure.
Bouche rapportée avec grande surface d'avalement.

LIEU D'INSTALLATION

Groupe 3, Classe C250
La zone des caniveau de rues au long des trottoirs jusqu'à un maximum de 50 cm sur la voie et 20 cm sur le trottoir.

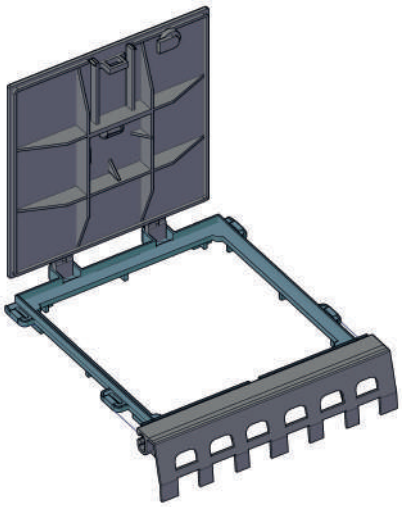

REVETEMENT

Surface avec motif antidérapant.
Revêtement par peinture noire bitumineuse.

MATIERE

Fonte ductile (FGS 500-7) suivant la norme ISO 1083

OPTION

Marquage personnalisé à la demande.

DIMENSIONS

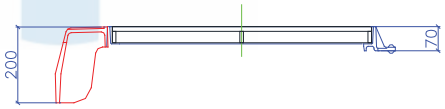

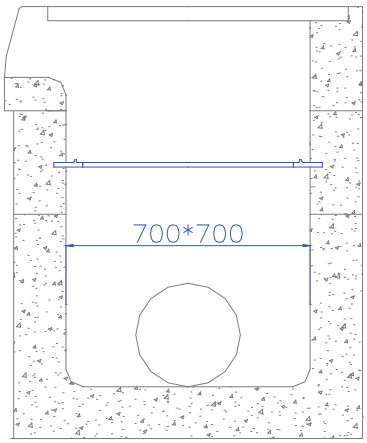

Référence	Forme du cadre	dimension hors cadre	ouverture libre	hauteur du cadre
		(mm)		
FTM-C250-3	carré	960x850	700x700	70

Normes, Poids et mesures, croquis indicatifs
Dimensions en mm

FTM se réserve la possibilité de modifier sans préavis les caractéristiques des produits figurant sur le présent document.

WWW.FTM-MAROC.COM

FOURNITURE TOUS METAUX
Siège social : Bureau 15, Imm· B, 3ème Etage, Avenue Aboubaker El Kadiri,
Sidi Maarouf - Casablanca - MAROC
Fixe : +212 (0)522 32 12 33 - Mob·: +212(0)6 64 17 68 98 - +212(0)6 61 56 37 86
Email :ftm@ftm-maroc·com
RC : 409077 - IF : 14375070 - Patente : 36105579 - CNSS: 9218167 - ICE: 001532778000044

REGARD DE BRANCHEMENT HYDRAULIQUE EN FONTE DUCTILE A CADRE CARRE ET TAMPON CARRE Marque INJEQ®

B 125

cadre carré | articulation | Verrouillage

NORME
NM 10·9·001
EN 124

DESCRIPTION

Dispositif de fermeture hydraulique avec tampon à double articulation indétachable et système de verrouillage·
Cadre équipé de 4 pattes d'ancrage et un fond rond·
Verrouillage par barreaux élastiques·

LIEU D'INSTALLATION

Groupe 2, Classe B125
Trottoirs, zone pietonnes et zones comparables, aires de stationnement et parkings à étages pour voiture

REVETEMENT

Surface avec motif antidérapant·
Revêtement par peinture noire bitumineuse·

MATIERE

Fonte ductile (FGS 500-7) suivant la norme ISO 1083

OPTION

Marquage personnalisé à la demande·

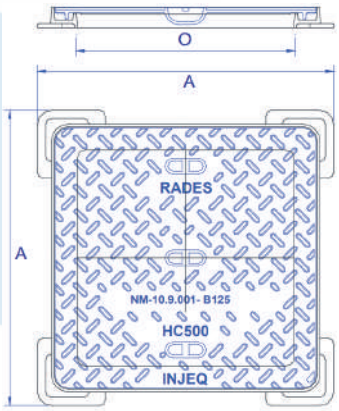

DIMENSIONS

Référence	Forme du tampon	Dimension hors cadre	Dimension tampon	Ouverture libre	Hauteur
		(mm)			
FTM-B125-3	carré	545	500x500	460x460	40
FTM-B125-4	carré	645	600x600	570x570	40
FTM-B125-5	carré	745	700x700	665x665	40
FTM-B125-6	carré	845	800x800	775x775	40

Normes, Poids et mesures, croquis indicatifs
Dimensions en mm

FTM se réserve la possibilité de modifier sans préavis les caractéristiques des produits figurant sur le présent document·

WWW.FTM-MAROC.COM

FOURNITURE TOUS METAUX
Siège social : Bureau 15, Imm· B, 3ème Etage, Avenue Aboubaker El Kadiri,
Sidi Maarouf - Casablanca - MAROC
Fixe : +212 (0)522 32 12 33 - Mob·: +212(0)6 64 17 68 98 - +212(0)6 61 56 37 86
Email :ftm@ftm-maroc·com
RC : 409077 - IF : 14375070 - Patente : 36105579 - CNSS: 9218167 - ICE: 001532778000044

REGARD DE BRANCHEMENT EN FONTE DUCTILE A CADRE CARRE ET TAMPON CARRE/ROND Marque INJEQ®

B 125

cadre carré | articulation | Verrouillage

NORME
NM 10·9·001
EN 124

DESCRIPTION

Dispositif de fermeture avec tampon à articulation indétachable et système de verrouillage pour regard de branchement carré·
Cadre carré et tampon rond ou carré·
Cadre équipé de 4 pattes d'ancrage et un fond rond·
Verrouillage par barreaux élastiques·

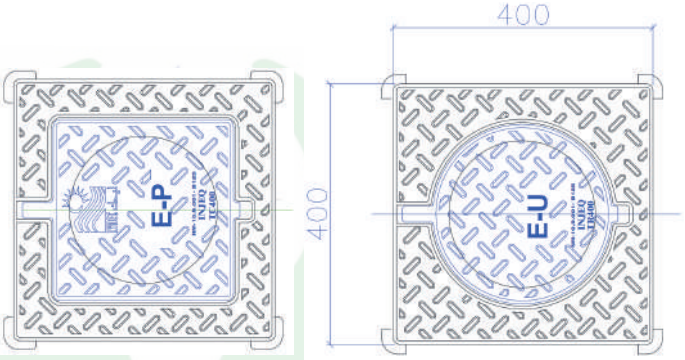

LIEU D'INSTALLATION

Groupe 2, Classe B125
Trottoirs, zone pietonnes et zones comparables, aires de stationnement et parkings à étages pour voiture

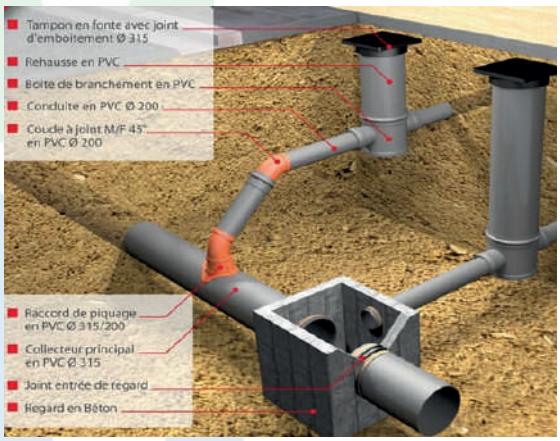

REVETEMENT

Surface avec motif antidérapant·
Revêtement par peinture noire bitumineuse·

MATIERE

Fonte ductile (FGS 500-7) suivant la norme ISO 1083

OPTION

Marquage personnalisé à la demande·

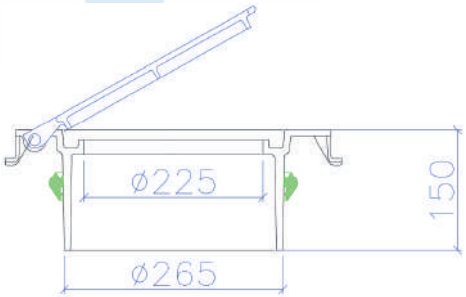

DIMENSIONS

Référence	Forme du tampon	Dimension hors cadre	Dimension tampon	Ouverture libre	Dimension tubulure	Hauteur
		(mm)				
FTM-B125-1	carré	400x400	350x350	225	265	150
FTM-B125-2	rond	400x400	350	225	265	150

Normes, Poids et mesures, croquis indicatifs

Dimensions en mm

FTM se réserve la possibilité de modifier sans préavis les caractéristiques des produits figurant sur le présent document·

WWW.FTM-MAROC.COM

FOURNITURE TOUS METAUX
Siège social : Bureau 15, Imm. B, 3ème Etage, Avenue Aboubaker El Kadiri,
Sidi Maarouf - Casablanca - MAROC
Fixe : +212 (0)522 32 12 33 - Mob.: +212(0)6 64 17 68 98 - +212(0)6 61 56 37 86
Email :ftm@ftm-maroc.com

RC : 409077 - IF : 14375070 - Patente : 36105579 - CNSS: 9218167 - ICE: 001532778000044

REGARD DE CHAUSSEE EN FONTE DUCTILE - TRAFIC DENSE | E 600

Marque INJEQ®

cadre carré | articulation | Verrouillage

NORME
NM 10.9.001
EN 124

DESCRIPTION

Dispositif de fermeture avec tampon à double articulation indétachable et système de verrouillage.
Joint en polyéthylène amortisseur, protège de l'usure et de bruit et réduit les vibrations.
Verrouillage par barreaux élastiques et serrure.

LIEU D'INSTALLATION

Groupe 5, Classe E600

Dstinés aux routes à trafic intense et aux voies ou zones soumises à des charges particulièrement élevées.

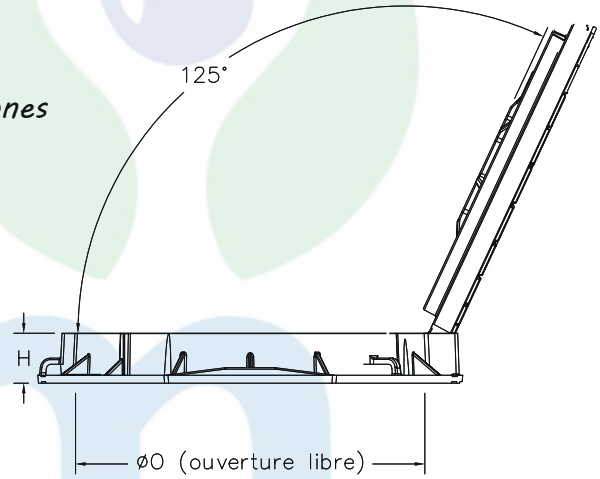

REVETEMENT

Surface avec motif antidérapant.
Revêtement par peinture noire bitumineuse.

MATIERE

Fonte ductile (FGS 500-7) suivant la norme ISO 1083

OPTION

Verrouillage optionnel pour sécuriser le tampon par ajout d'un verrou à clé spéciale.
Marquage personnalisé à la demande.

DIMENSIONS

Référence	Forme du cadre	dimension hors cadre	ouverture libre	hauteur du cadre
		(mm)		
FTM-E600-1	carré	850x850	600	100

Normes, Poids et mesures, croquis indicatifs
Dimensions en mm

FTM se réserve la possibilité de modifier sans préavis les caractéristiques des produits figurant sur le présent document.

WWW.FTM-MAROC.COM

FOURNITURE TOUS METAUX
Siège social : Bureau 15, Imm. B, 3ème Etage, Avenue Aboubaker El Kadiri,
Sidi Maarouf - Casablanca - MAROC
Fixe : +212 (0)522 32 12 33 - Mob.: +212(0)6 64 17 68 98 - +212(0)6 61 56 37 86
Email :ftm@ftm-maroc.com

RC : 409077 - IF : 14375070 - Patente : 36105579 - CNSS: 9218167 - ICE: 001532778000044

CADRE ET GRILLE CARREE CONCAVE/PLATE - TRAFIC INTENSE | E 600

Marque INJEQ®

cadre carré | articulation | Verrouillage

NORME
NM 10.9.001
EN 124

DESCRIPTION

Dispositif de couronnement composé de cadre et grille concave ou plate
Grille à double articulation indétachable et système de verrouillage par barreaux élastiques et serrure.
Joint en polyéthylène amortisseur aux 4 coins, protège du bruit et réduit les vibrations.
Cadre carré muni, pour l'ancrage, de pattes de scellement

LIEU D'INSTALLATION

Groupe 5, Classe E600

Dstinés aux routes à trafic intense et aux voies ou zones soumises à des charges particulièrement élevées.

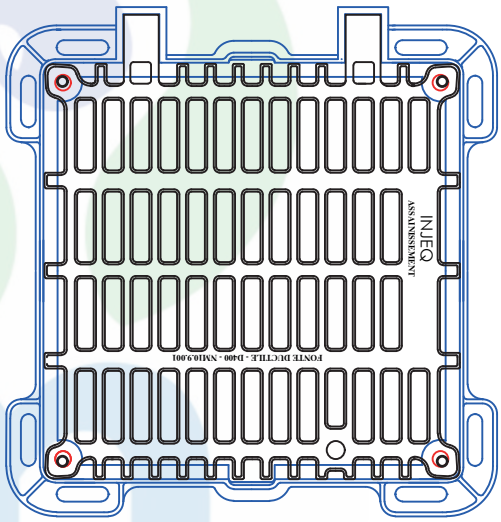

REVETEMENT

Surface avec motif antidérapant.
Revêtement par peinture noire bitumineuse.

MATIERE

Fonte ductile (FGS 500-7) suivant la norme ISO 1083

OPTION

Verrouillage optionnel pour sécuriser la grille par ajout d'un verrou à clé spéciale.
Marquage personnalisé à la demande.

DIMENSIONS

Référence	Forme de la grille	dimension hors cadre	Dimension de la grille	hauteur du cadre
		(mm)		
FTM-E600-2	plate/concave	930x930	800x800	100

Normes, Poids et mesures, croquis indicatifs
Dimensions en mm

FTM se réserve la possibilité de modifier sans préavis les caractéristiques des produits figurant sur le présent document.

WWW.FTM-MAROC.COM

FOURNITURE TOUS METAUX
Siège social : Bureau 15, Imm· B, 3ème Etage, Avenue Aboubaker El Kadiri,
Sidi Maarouf - Casablanca - MAROC
Fixe : +212 (0)522 32 12 33 - Mob·: +212(0)6 64 17 68 98 - +212(0)6 61 56 37 86
Email :ftm@ftm-maroc·com
RC : 409077 - IF : 14375070 - Patente : 36105579 - CNSS: 9218167 - ICE: 001532778000044

GRILLE PLATE DE CANIVEAUX 750x400 AVEC LONGERONS

Marque INJEQ®

E 600

cadre cornière

NORME
NM 10·9·001
EN 124

DESCRIPTION

Grille de caniveaux plate de forme réctangulaire
Grille avec longerons interchangeables et système de verrouillage·
Longerons à sceller sur caniveau préfabriqué·

LIEU D'INSTALLATION

Groupe 5, Classe E600

Dstinés aux routes à trafic intense et aux voies ou zones soumises à des charges particulièrement élevées·

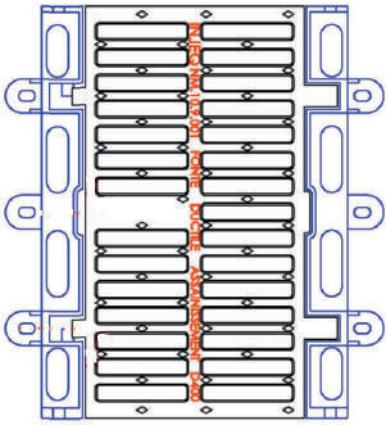

REVETEMENT

Surface avec motif antidérapant·
Revêtement par peinture noire bitumineuse·

MATIERE

Fonte ductile (FGS 500-7) suivant la norme ISO 1083

OPTION

Marquage personnalisé à la demande·

DIMENSIONS

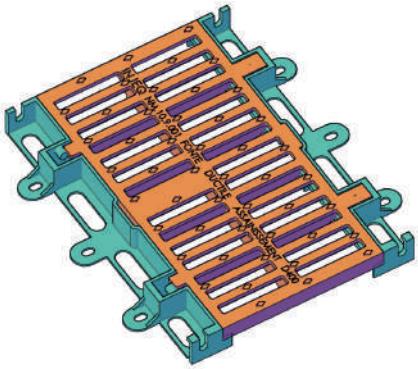

Référence	Forme de la grille	dimension hors cadre	Dimension de la grille	hauteur du cadre
		(mm)		
FTM-E600-3	rectangulaire	750x540	750x400	110

Normes, Poids et mesures, croquis indicatifs
Dimensions en mm

FTM se réserve la possibilité de modifier sans préavis les caractéristiques des produits figurant sur le présent document·

WWW.FTM-MAROC.COM

FOURNITURE TOUS METAUX
Siège social : Bureau 15, Imm· B, 3ème Etage, Avenue Aboubaker El Kadiri,
Sidi Maarouf - Casablanca - MAROC
Fixe : +212 (0)522 32 12 33 - Mob·: +212(0)6 64 17 68 98 - +212(0)6 61 56 37 86
Email :ftm@ftm-maroc·com

RC : 409077 - IF : 14375070 - Patente : 36105579 - CNSS: 9218167 - ICE: 001532778000044

CADRE ET APPAREIL SIPHOÏDE EN FONTE DUCTILE
Marque INJEQ®

cadre carré | articulation

NORME
NM 10·9·001
EN 124

DESCRIPTION

Dispositif permettant par la présence d'une garde hydraulique d'éviter la remontée des mauvaises odeurs·
Ce dispositif évite l'entrée des déchets solides dans les canalisations·
Appareil menu de quatre crochets de manipulation robustes attenants à la trémie·
Bac indétachable·
Forme contrepoids inclinée pour une décharge facile et sans risque de blocage·
Facilité d'entretien et d'exploitation·

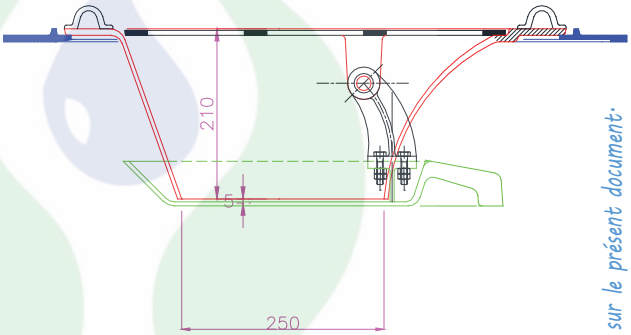

LIEU D'INSTALLATION

tilisable sous des systèmes de type :
Bouche d'égout à grille concave/plate
Bouche d'égout à avaloir·

REVETEMENT

Revêtement par peinture noire bitumineuse·

MATIERE

Fonte ductile (FGS 500-7) suivant la norme ISO 1083

DIMENSIONS

Référence	Forme du cadre	dimension hors cadre	Dimension de l'appareil	Hauteur de l'appareil
		(mm)		
FTM-AS-1	carré	770x770	625x625	210
FTM-AS-2	carré	557x557	445x445	190

Normes, Poids et mesures, croquis indicatifs

Dimensions en mm

FTM se réserve la possibilité de modifier sans préavis les caractéristiques des produits figurant sur le présent document·

WWW.FTM-MAROC.COM

FOURNITURE TOUS METAUX
Siège social : Bureau 15, Imm. B, 3ème Etage, Avenue Aboubaker El Kadiri,
Sidi Maarouf - Casablanca - MAROC
Fixe : +212 (0)522 32 12 33 - Mob.: +212(0)6 64 17 68 98 - +212(0)6 61 56 37 86
Email :ftm@ftm-maroc.com
RC : 409077 - IF : 14375070 - Patente : 36105579 - CNSS: 9218167 - ICE: 001532778000044

Échelon polypropylène 330mm
Marque ECOPATE

NORME
EN 13101

ECOPATE®

DESCRIPTION

L'échelon est un élement indispensable pour faciliter la descente sûre et rapide dans une cheminée de visite.

- Echelon en polypropylène renforcé d'une barre en acier à haute résistance (dureté 65Kg/mm²)
- Importante épaisseur du giron avec relief antidérapant
- Arrêts de pied francs contre le glissement.
- Echelon pour regard d'assainissement, d'eau potable et télécom.
- Tests requis selon la norme européenne EN 13101

INSTALLATION

Percez deux trous avec une perceuse à percussion lourde (85 mm, profondeur), en utilisant une broche de 25 mm. La distance entre le centre des trous est de 330mm. introduire l'échelon en frappant alternativement les deux côtés avec un marteau en nylon de grande taille.

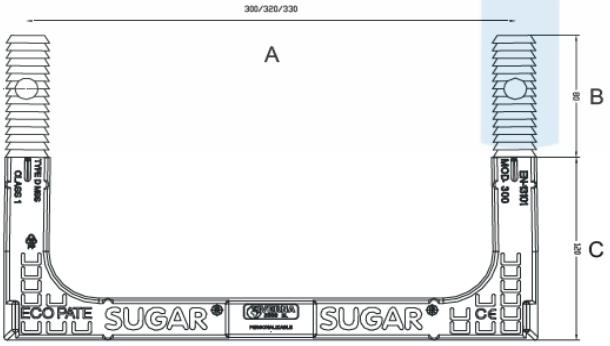

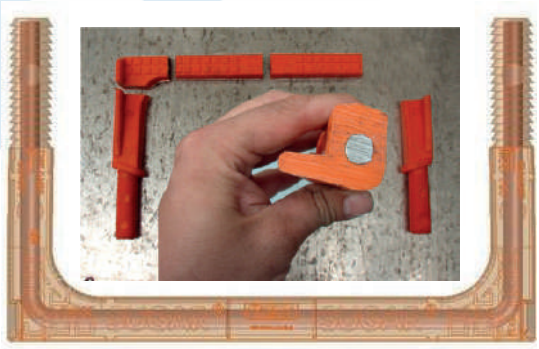

DIMENSIONS

Référence	A	B	C	Emballage	Couleur
	(mm)				
FTM-ECOPATE	330	80	120	40 U/carton	Orange

Normes, Poids et mesures, croquis indicatifs
Dimensions en mm

FTM se réserve la possibilité de modifier sans préavis les caractéristiques des produits figurant sur le présent document.

WWW.FTM-MAROC.COM

FOURNITURE TOUS METAUX
Siège social : Bureau 15, Imm· B, 3ème Etage, Avenue Aboubaker El Kadiri,
Sidi Maarouf - Casablanca - MAROC
Fixe : +212 (0)522 32 12 33 - Mob·: +212(0)6 64 17 68 98 - +212(0)6 61 56 37 86
Email :ftm@ftm-maroc·com
RC : 409077 - IF : 14375070 - Patente : 36105579 - CNSS: 9218167 - ICE: 001532778000044

Marque INJEQ®

ACCESSOIRES POUR BRANCHEMENT ASSAINISSEMENT

RACCORD DE PIQUAGE – CLIPS

DESCRIPTION :
Les raccords de piquage sont des pièces à paroi compacte fabriquée par injection en PVC.
Ils sont composés d'un corps fileté, d'une emboiture, une bague de serrage et deux joints d'étanchéité en caoutchouc.

Les raccords de piquage permettent de raccorder les habitations aux réseaux d'assainissement enterrés séparatifs ou unitaire, avec des diamètres extérieurs de 200mm.

Caractéristiques dimensionnelles :
– Corps monobloc en PVC
– sortie à emboitement
– Couleur orange RAL8023

Normes : EN13598-1 , EN1401

COUDE EN PVC

DESCRIPTION :
Les coudes en pvc sont composés d'un côté male de diamètre 200mm, d'un côté femelle à emboitement 200mm et d'un joint d'étanchéité en caoutchouc.
– Couleur orange RAL8023
– Angles 87°, 67°, 45° et 22.5°

TABOURET EN PVC

DESCRIPTION :
Les tabourets sont des boites de branchement monobloc avec pente intégrée pour faciliter l'écoulement des effluents, l'auto-curage de la cunette et le respect du fil d'eau. La fabrication se fait par injection et l'entrée et sortie se fait par joint d'étanchéité en caoutchouc.

Utilisation :
Les tabourets permettent de raccorder les habitations aux réseaux d'assainissement enterrés
séparatifs ou unitaire, avec des diamètres extérieurs de 200mm.

PIECES DE BRANCHEMENT ASSAINISSEMENT

WWW.FTM-MAROC.COM

FOURNITURE TOUS METAUX
Siège social : Bureau 15, Imm. B, 3ème Etage, Avenue Aboubaker El Kadiri,
Sidi Maarouf - Casablanca - MAROC
Fixe : +212 (0)522 32 12 33 - Mob.: +212(0)6 64 17 68 98 - +212(0)6 61 56 37 86
Email :ftm@ftm-maroc.com

RC : 409077 - IF : 14375070 - Patente : 36105579 - CNSS: 9218167 - ICE: 001532778000044

REGARD TELECOM EN FONTE DUCTILE CHAUSSEE ET TROTTOIR - Marque FTM®

B 125 | D 400

DESCRIPTION

Dispositif de fermeture pour chambre telecom suivant le CPS Maroc Telecom.

LIEU D'INSTALLATION

Groupe 2, Classe B125
Trottoirs, zone pietonnes et zones comparables, aires de stationnement et parkings à étages pour voiture

Groupe 4, Classe D400

Voies de circulation, les rues/routes (y compris pietonnes), accotements stabilisés et aires de stationnement pour tous véhicules routiers.

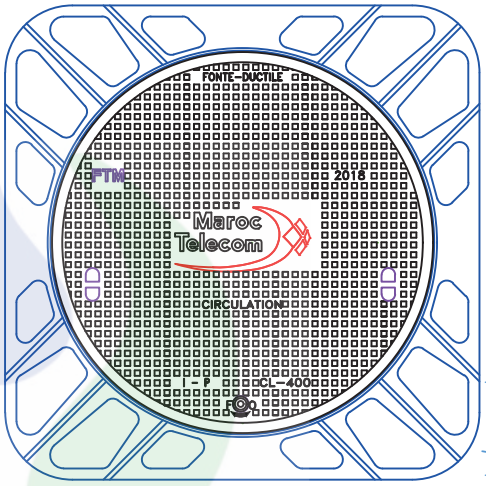

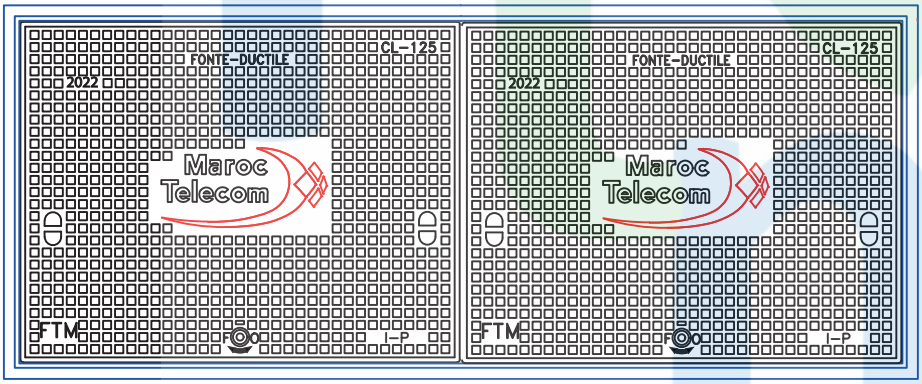

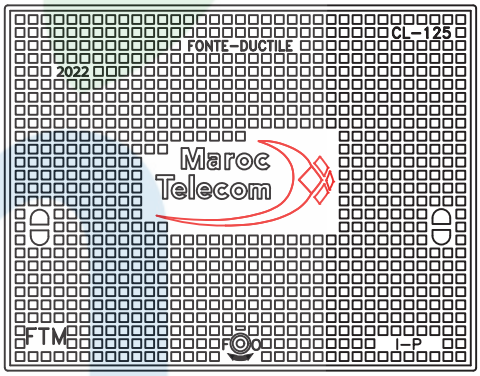

REVETEMENT : Revêtement par peinture noire bitumineuse.

MATIERE : Fonte ductile (FGS 500-7) suivant la norme ISO 1083

DIMENSIONS

Référence	Forme du cadre	dimension cadre	Dimension plaque	Hauteur	classe de résistance
		(mm)			
FTM-CS-1	réctangulaire	860x680	800x620	46	B125
FTM-CD-2	réctangulaire	1664x680	(800x620)x2	46	B125
FTM-T60-3	Carré	800x800	656	75	D400
FTM-T80-4	Carré	1000x1000	854	100	D400

Normes, Poids et mesures, croquis indicatifs
Dimensions en mm

FTM se réserve la possibilité de modifier sans préavis les caractéristiques des produits figurant sur le présent document.

Abdelaziz ZOUBAIR
Gérant
FOURNITURE TOUS METAUX

Bureau 15, Imm. B, 3ème Etage
Avenue Aboubaker El Kadiri,
Sidi Maarouf - Casablanca
Maroc

+212 (0) 522 32 12 33
+212 (0) 664 17 68 98
(0) 661 56 37 86
www.ftm-maroc.com
ftm@ftm-maroc.com

WWW.FTM-MAROC.COM

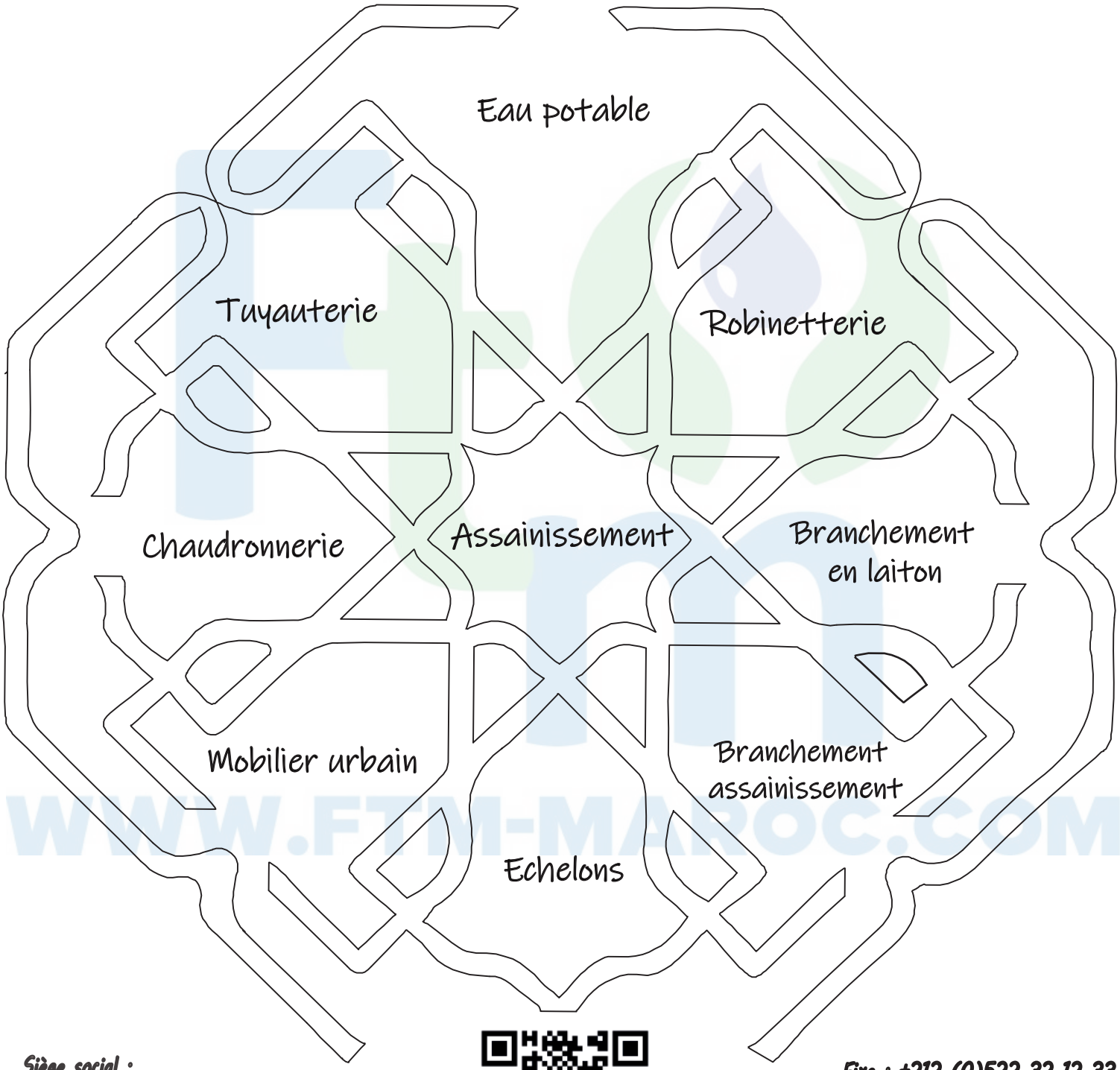

WWW.FTM-MAROC.COM

Siège social :
Bureau 15, Imm. B, 3ème Etage,
Avenue Aboubaker El Kadiri,
Sidi Maarouf - Casablanca - MAROC

Fixe : +212 (0)522 32 12 33
Mob.: +212(0)6 64 17 68 98
+212(0)6 61 56 37 86
Email :ftm@ftm-maroc.com